TEHNIČKI LIST

# KOLENO 72°

# W.15-WK

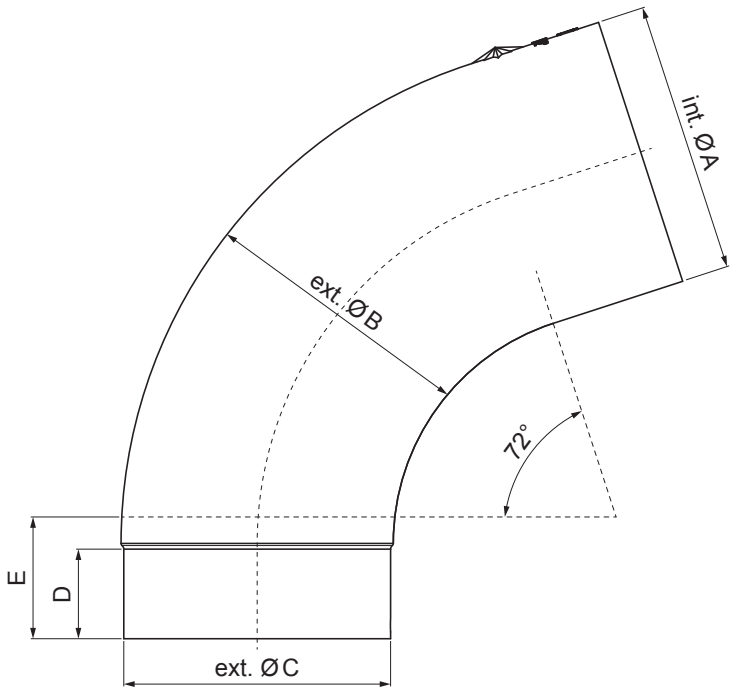


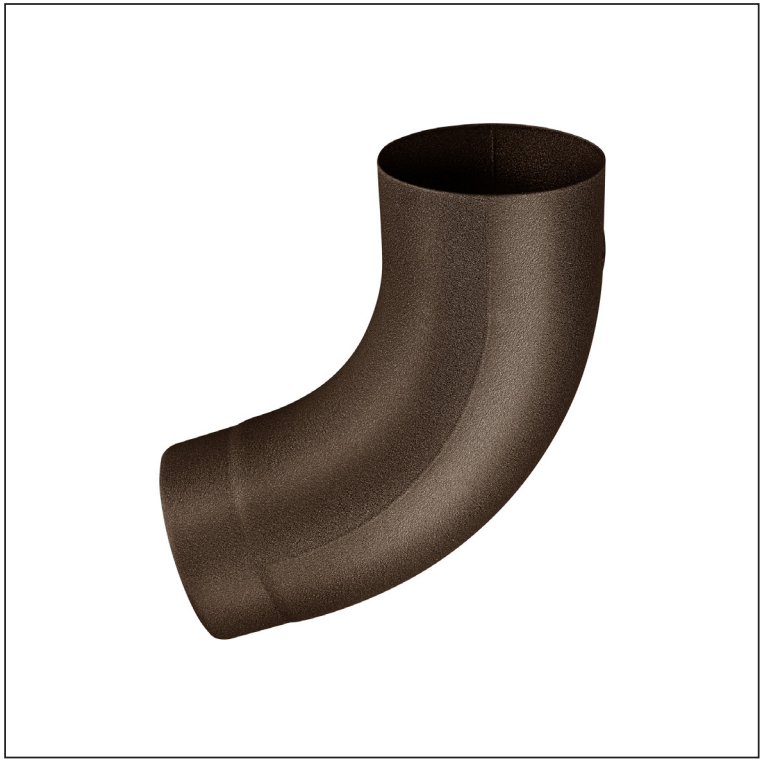

TMM Aluminijum obojeni W.15 – Testa di Moro W.15 – RAL 8028

| Dimenzije [mm] | | | | | |
|---|---|---|---|---|---|
| Nominalna veličina | Ø A | Ø B | Ø C | D | E |
| 80 | 80,4 | 79,0 | 76,9 | 28 | 40 |
| 100 | 100,4 | 99,0 | 96,8 | 35 | 50 |
| 120 | 120,3 | 119,0 | 116,7 | 42 | 60 |

| | | | | | |
|---|---|---|---|---|---|
| INDEKS | SMENA | DATUM | POTPIS | KJG QUALITY | Scan code for 3D model |
| MARKA MAT. | | | K.O. | TEŽINA kg | RAZMERE |
| DIM.–POLUPROIZVOD | | | | | |
| PROPORCIJE UREĐAJA. | | | | STN | BROJ KAT. |
| IZRADIO | Ing. Kluska M. | | | BELEŠKA | BR.POZICIJE |
| PROVERIO | | | | | |
| TEHNOL. | TEHNOL. | | | STARI CRTEŽ | BR.CRTEŽA |
| NAZIV | Koleno 72° | | | Broj listova | W.15-WK List |

Kreirano: 20.01.2026 04:07:46

Tehničke promene moguće