TEHNIČKI LIST

KRIVINA SPOLJAŠNJA ČETVRTASTA

PH-PRAH

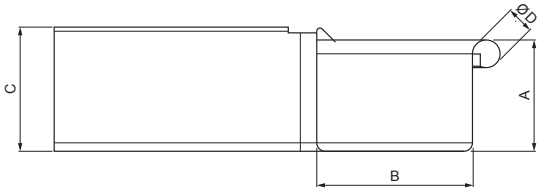

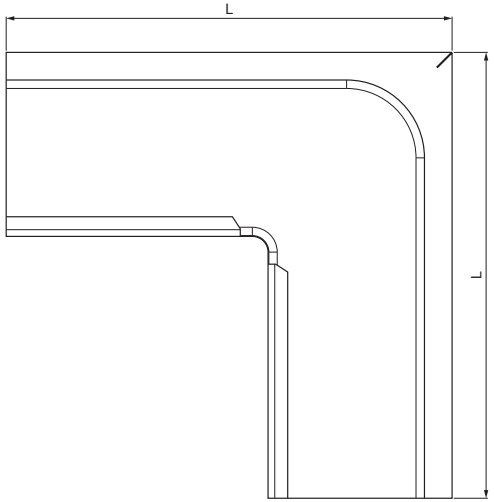

USS Pocink – U. S. Steel

Dimenzije [mm]					
Nominalna veličina	A	B	C	ØD	L
200	42	70	50	16	250
250	55	85	65	18	300
333	75	120	85	20	300

INDEKS	SMENA	DATUM	POTPIS	KJG QUALITY	Scan code for 3D model
MARKA MAT.			K.O.	TEŽINA kg	RAZMERE
DIM.–POLUPROIZVOD					
PROPORCIJE UREĐAJA.				STN	BROJ KAT.
IZRADIO	Ing. Kluska M.			BELEŠKA	BR.POZICIJE
PROVERIO					
TEHNOL.	TEHNOL.			STARI CRTEŽ	BR.CRTEŽA
NAZIV	Krivina spoljašnja četvrtasta			Broj listova	PH-PRAH List

Kreirano: 20.01.2026 04:23:48

Tehničke promene moguće

TEHNIČKI LIST

KRIVINA SPOLJAŠNJA ČETVRTASTA

PH-PRAH

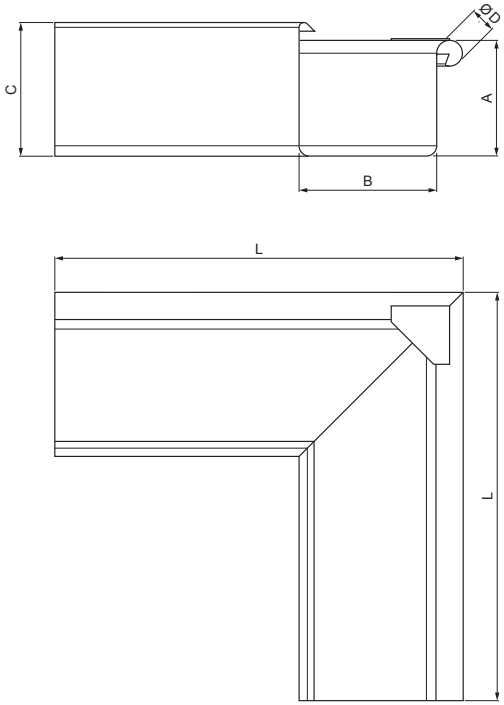

USS Pocink – U. S. Steel

Dimenzije [mm]					
Nominalna veličina	A	B	C	ØD	L
400	90	150	100	22	400
500	110	200	121	22	400

INDEKS	SMENA	DATUM	POTPIS	KJG QUALITY	Scan code for 3D model
MARKA MAT.			K.O.	TEŽINA kg	RAZMERE
DIM.–POLUPROIZVOD					
PROPORCIJE UREĐAJA.				STN	BROJ KAT.
IZRADIO	Ing. Kluska M.			BELEŠKA	BR.POZICIJE
PROVERIO					
TEHNOL.	TEHNOL.			STARI CRTEŽ	BR.CRTEŽA
NAZIV	Krivina spoljašnja četvrtasta			Broj listova	PH-PRAH List

Kreirano: 20.01.2026 04:23:48

Tehničke promene moguće