TEHNIČKI LIST

KUKA PRIKUCAVAJUĆA ČETVRTASTA

WH-WHHK

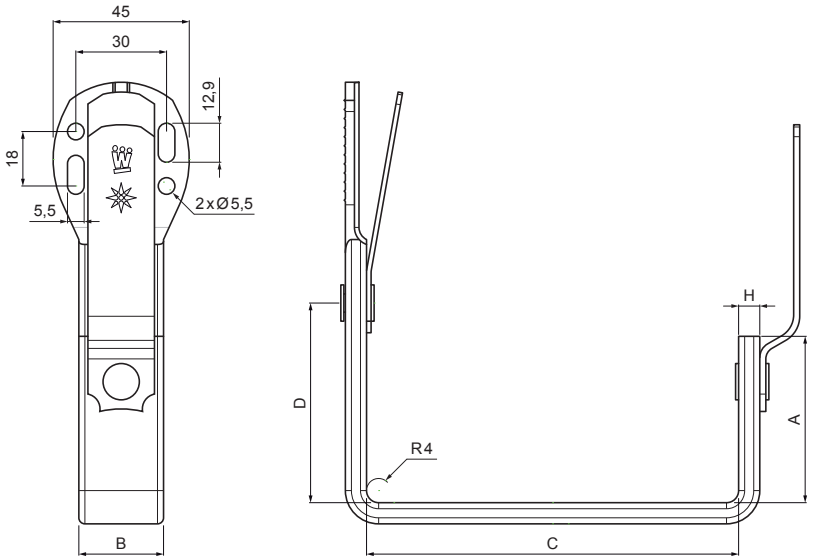

AN Aluminijum obojeni – Antracit – RAL 7016

Dimenzije [mm]				
Nominalna veličina	A	B x H	C	D
250	38	28 x 7	87	48
333	55	28 x 7	123	66
400	68	28 x 7	153	82

INDEKS / SMENA		DATUM	POTPIS	KJG QUALITY	Scan code for 3D model
MARKA MAT.			K.O.	TEŽINA kg	RAZMERE
DIM.–POLUPROIZVOD					
PROPORCIJE UREĐAJA.				STN	BROJ KAT.
IZRADIO	Ing. Kluska M.			BELEŠKA	BR.POZICIJE
PROVERIO					
TEHNOL.	TEHNOL.			STARI CRTEŽ	BR.CRTEŽA
NAZIV	Kuka prikucavajuća četvrtasta			Broj listova	WH-WHHK List

Kreirano: 19.01.2026 21:00:13

Tehničke promene moguće