TEHNIČKI LIST

KRIVINA SPOLJAŠNJA ČETVRTASTA

WH-WRAH

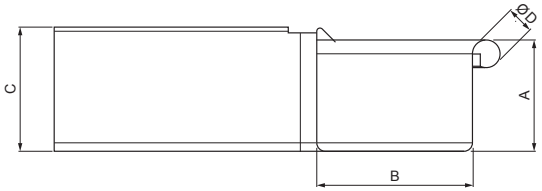

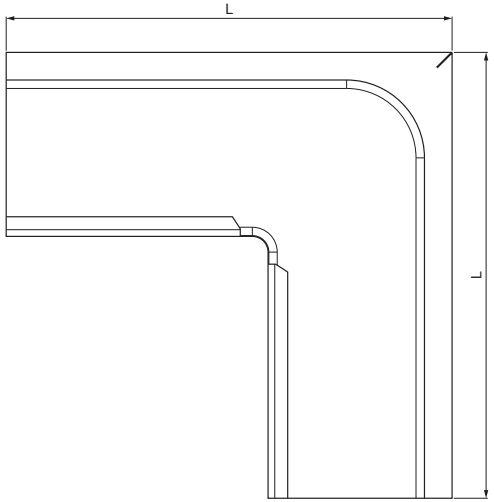

MZ Aluminijum obojeni – Mahovinasto zelena – RAL 6005

Dimenzije [mm]					
Nominalna veličina	A	B	C	ØD	L
250	55	85	65	18	300
333	75	120	85	20	300

INDEKS / SMENA		DATUM	POTPIS	KJG QUALITY	Scan code for 3D model
MARKA MAT.			K.O.	TEŽINA kg	RAZMERE
DIM.–POLUPROIZVOD					
PROPORCIJE UREĐAJA.				STN	BROJ KAT.
IZRADIO	Ing. Kluska M.			BELEŠKA	BR.POZICIJE
PROVERIO					
TEHNOL.	TEHNOL.			STARI CRTEŽ	BR.CRTEŽA
NAZIV	Krivina spoljašnja četvrtasta			Broj listova	WH-WRAH List

Kreirano: 19.01.2026 22:39:58

Tehničke promene moguće

TEHNIČKI LIST

KRIVINA SPOLJAŠNJA ČETVRTASTA

WH-WRAH

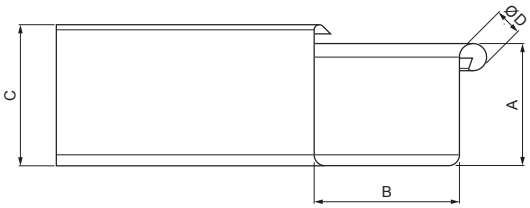

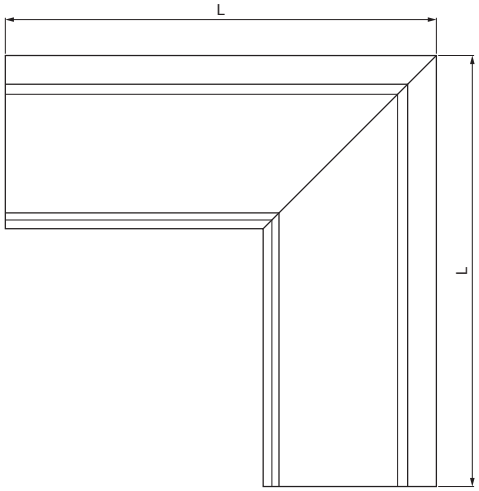

MZ Aluminijum obojeni – Mahovinasto zelena – RAL 6005

Dimenzije [mm]					
Nominalna veličina	A	B	C	ØD	L
400	90	150	100	22	400

INDEKS	SMENA	DATUM	POTPIS	KJG QUALITY	Scan code for 3D model
MARKA MAT.			K.O.	TEŽINA kg	RAZMERE
DIM.–POLUPROIZVOD					
PROPORCIJE UREĐAJA.				STN	BROJ KAT.
IZRADIO	Ing. Kluska M.			BELEŠKA	BR.POZICIJE
PROVERIO					
TEHNOL.	TEHNOL.			STARI CRTEŽ	BR.CRTEŽA
NAZIV	Krivina spoljašnja četvrtasta			Broj listova	WH-WRAH List

Kreirano: 19.01.2026 22:39:58

Tehničke promene moguće