TEHNIČKI LIST

PREDNJI ZAVRŠETAK SLEMENA

UNI-UHCV

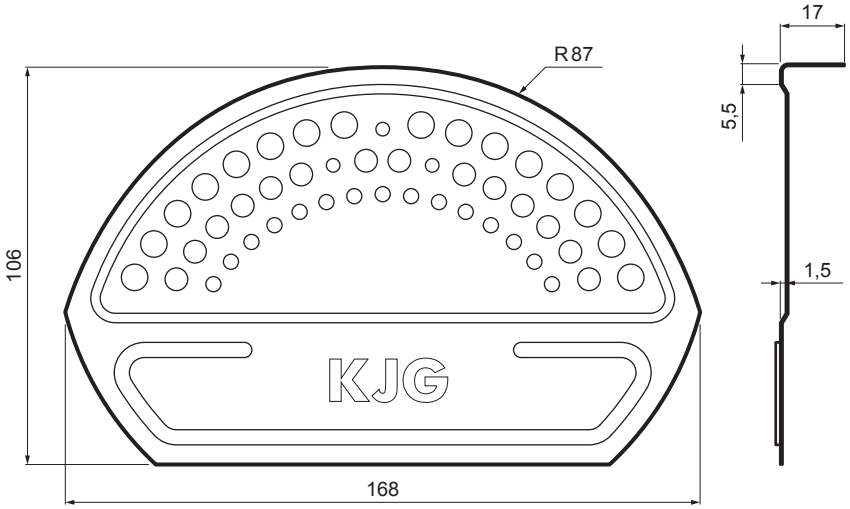

DETALJ:

1. prednji završetak slemena
2. nitna 3,2 x 8 (min. 3 kom)
3. slemenjak za krov
4. vijak farmer 4,8 x 35
5. krovni pokrivač
6. krovne letve
7. letve
8. rafter
9. uvodni lim
10. zaštitni ventilacioni pojas
11. folija
12. oluk polukružni
13. kuka

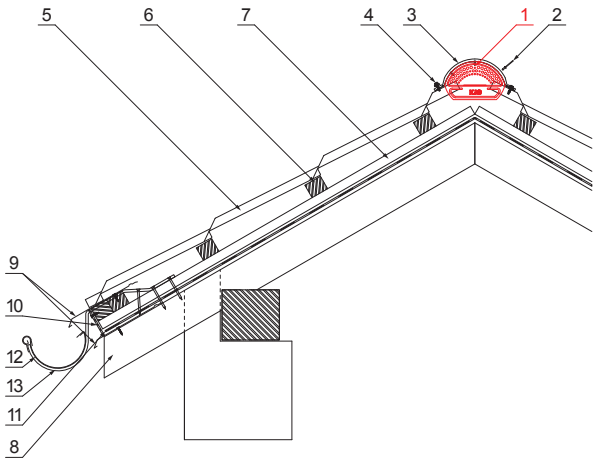

TMS Pocink obojeni STUCCO – Testa di Moro STUCCO – RAL 8028

INDEKS	SMENA	DATUM	POTPIS	KJG QUALITY	Scan code for 3D model
MARKA MAT.		K.O.		TEŽINA kg	RAZMERE
DIM.–POLUPROIZVOD					
PROPORCIJE UREĐAJA.				STN	BROJ KAT.
IZRADIO	Ing. Kluska M.			BELEŠKA	BR.POZICIJE
PROVERIO					
TEHNOL.	TEHNOL.			STARI CRTEŽ	BR.CRTEŽA
NAZIV	Prednji završetak slemena			Broj listova	UNI-UHCV List

Kreirano: 20.01.2026 01:34:42

Tehničke promene moguće