TEHNIČKI LIST

SLEMENJAK ZA VENTILACIJU

UNI-HRVE

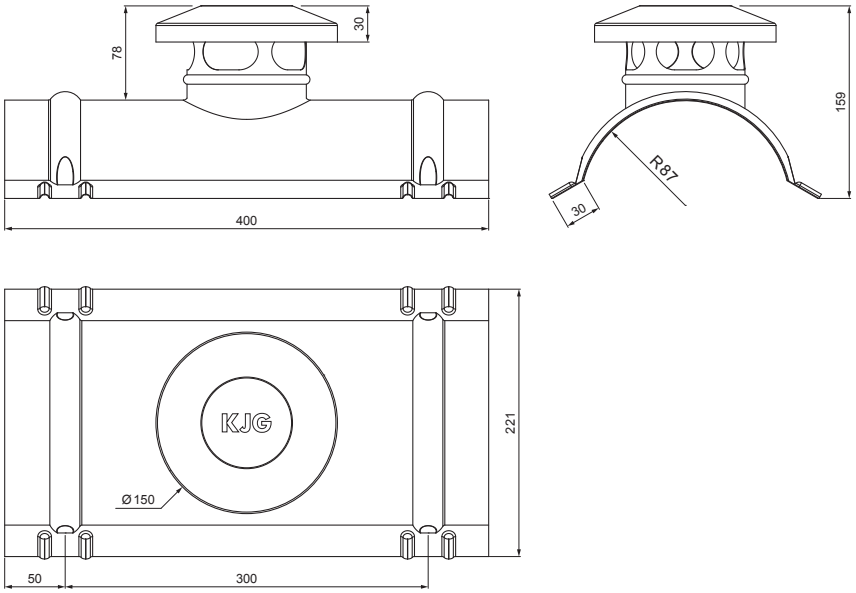

DETALJ:

1. slemenjak za ventilaciju
2. vijak farmer 4,8 x 20
3. krovni pokrivač
4. krovne letve
5. letve
6. rafter
7. uvodni lim
8. zaštitni ventilacioni pojas
9. folija
10. oluk polukružni
11. kuka

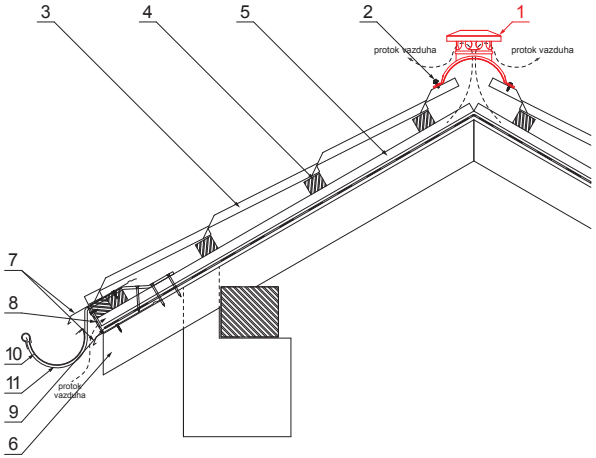

MZ Pocink obojeni – Mahovinasto zelena – RAL 6005

INDEKS	SMENA	DATUM	POTPIS	KJG QUALITY	Scan code for 3D model
MARKA MAT.			K.O.	TEŽINA kg	RAZMERE
DIM.–POLUPROIZVOD					
PROPORCIJE UREĐAJA.				STN	BROJ KAT.
IZRADIO	Ing. Kluska M.			BELEŠKA	BR.POZICIJE
PROVERIO					
TEHNOL.	TEHNOL.			STARI CRTEŽ	BR.CRTEŽA
NAZIV	Slemenjak za ventilaciju			UNI-HRVE	
				Broj listova	List

Kreirano: 06.06.2026 12:16:45

Tehničke promene moguće