TEHNIČKI LIST

KROVNI STEPENIK NA MONTAŽNOJ PLOČI FALZ-HEU MP DACH

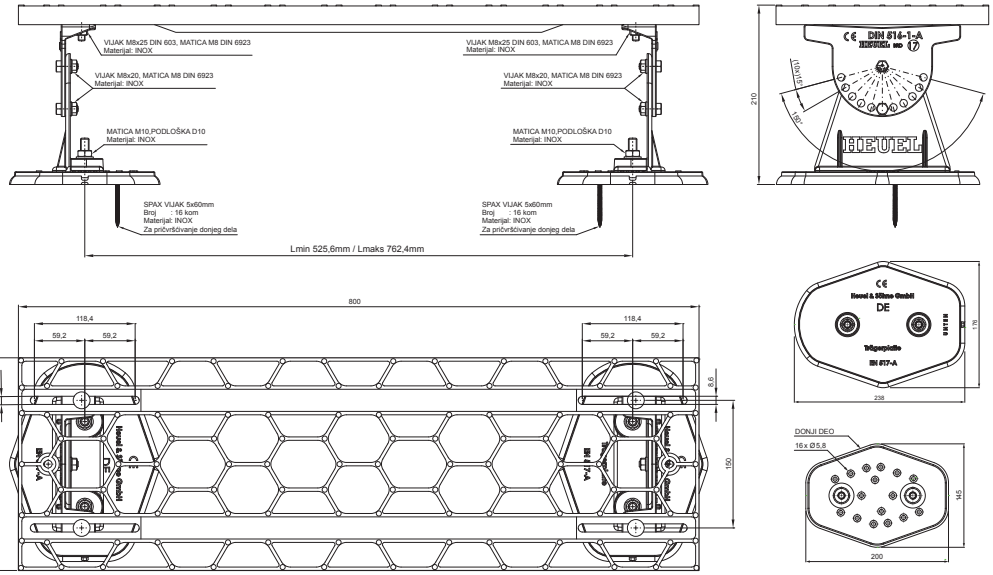

DETALJ:

1. krovni stepenik na montažnoj ploči

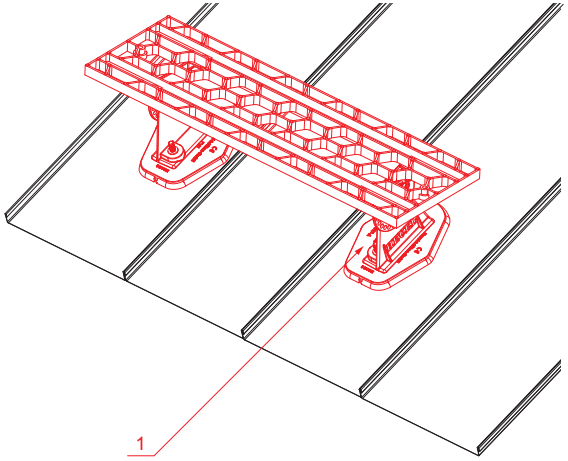

W Aluminijum – Natur

INDEKS	SMENA	DATUM	POTPIS	KJG QUALITY	Scan code for 3D model
MARKA MAT.			K.O.	TEŽINA kg	RAZMERE
DIM.–POLUPROIZVOD					
PROPORCIJE UREĐAJA.				STN	BROJ KAT.
IZRADIO	Ing. Kluska M.			BELEŠKA	BR.POZICIJE
PROVERIO					
TEHNOL.	TEHNOL.			STARI CRTEŽ	BR.CRTEŽA
NAZIV Krovni stepenik na montažnoj ploči				Broj listova FALZ-HEU MP DACH	List

Kreirano: 04.06.2026 13:23:56

Tehničke promene moguće