TEHNIČKI LIST

KROVNI STEPENIK NA MONTAŽNOJ PLOČI FALZ-HEU MP DACH

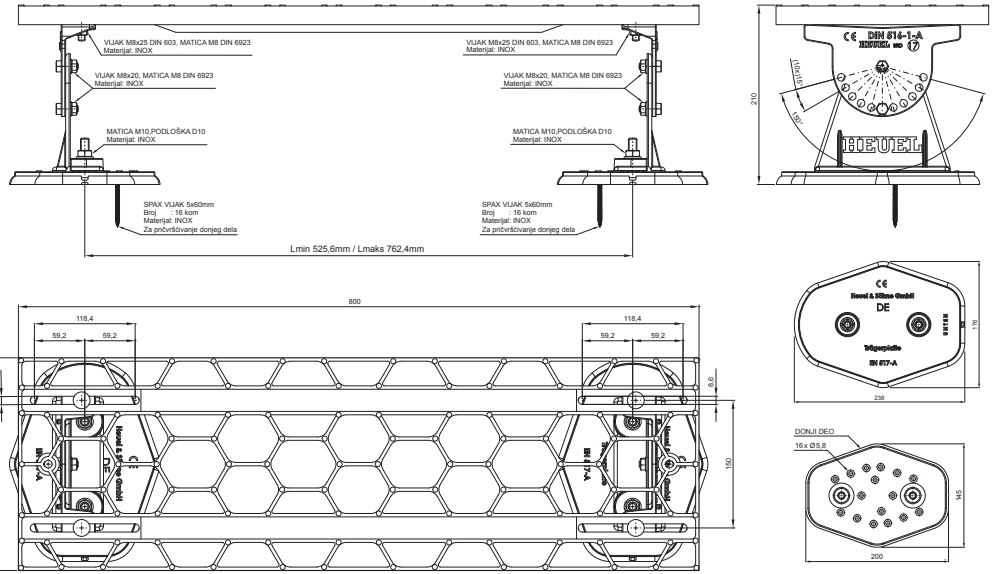

DETALJ:

1. krovni stepenik na montažnoj ploči

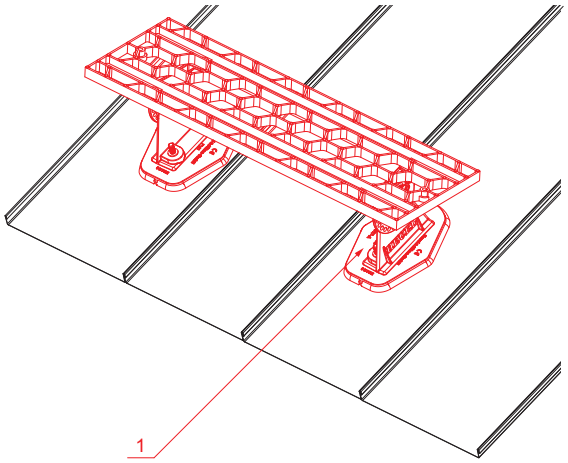

SSM Aluminijum obojeni W.15 – Svetlo siva W.15 – RAL 7005

INDEKS	SMENA	DATUM	POTPIS	KJG QUALITY	Scan code for 3D model
MARKA MAT.		K.O.	TEŽINA kg	RAZMERE	
DIM.–POLUPROIZVOD					
PROPORCIJE UREĐAJA.			STN	BROJ KAT.	
IZRADIO	Ing. Kluska M.		BELEŠKA	BR.POZICIJE	
PROVERIO					
TEHNOL.	TEHNOL.		STARI CRTEŽ	BR.CRTEŽA	
NAZIV	Krovni stepenik na montažnoj ploči		Broj listova	FALZ-HEU MP DACH	List

Kreirano: 04.06.2026 16:53:11

Tehničke promene moguće