TEHNIČKI LIST

KROVNI STEPENIK – SET 800 x 250

FALZ-PDACH

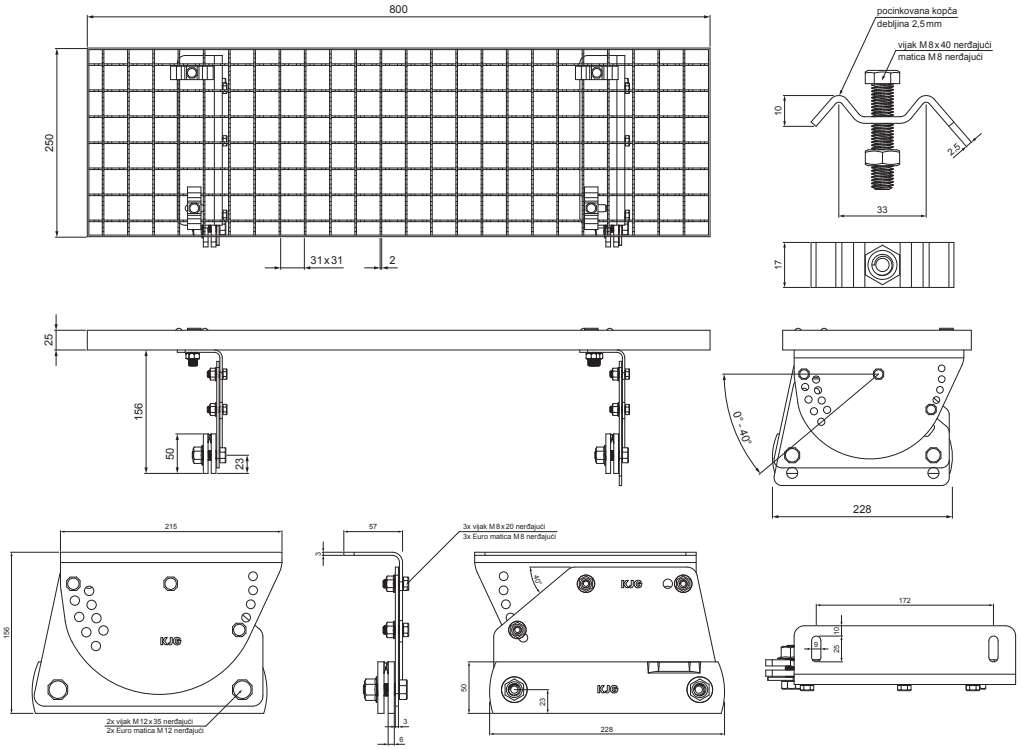

PAKOVANJE – SET:

- pocinkovani krovni stepenik 800 x 250 – 1 kom
- aluminijumski držač krovnih stepenica – 2 kom
- vijak M 12 x 35 nerđajući – 4 kom
- matica M 12 nerđajući – 4 kom
- vijak M 8 x 20 nerđajući – 6 kom
- Euro matica M 8 nerđajući – 6 kom
- pocinkovana kopča za krovne stepenice – 4 kom
- vijak M 8 x 40 nerđajuć – 4 kom
- matica M 8 nerđajući – 4 kom

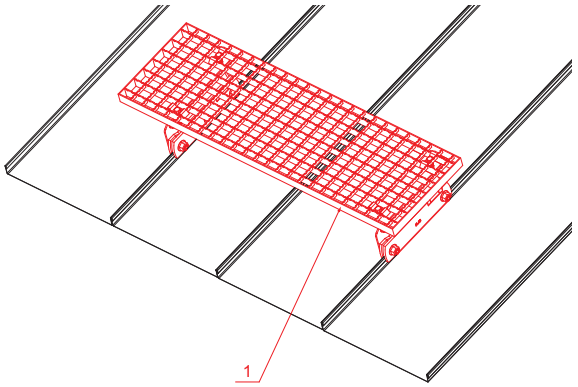

DETALJ:

1. krovni stepenik – set 800 x 250

PS Pocink obojeni – Prašinasto siva – RAL 7037

INDEKS	SMENA	DATUM	POTPIS	KJG QUALITY	Scan code for 3D model
MARKA MAT.		K.O.	TEŽINA kg	RAZMERE	
DIM.–POLUPROIZVOD					
PROPORCIJE UREĐAJA.			STN	BROJ KAT.	
IZRADIO Ing. Kluska M.			BELEŠKA	BR.POZICIJE	
PROVERIO					
TEHNOL.	TEHNOL.		STARI CRTEŽ	BR.CRTEŽA	
NAZIV	Krovni stepenik set 800 x 250		FALZ-PDACH		
			Broj listova	List	

Kreirano: 06.06.2026 23:48:11

Tehničke promene moguće