TEHNIČKI LIST

REZAČ LEDA SNEGOBRANA ZA FALCOVANI KROV ZS-W.15ZSF ROLA

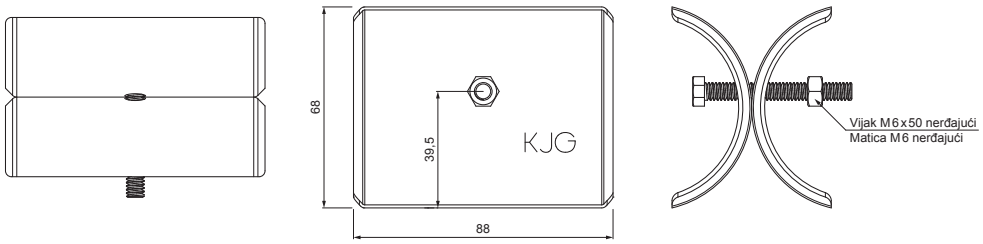

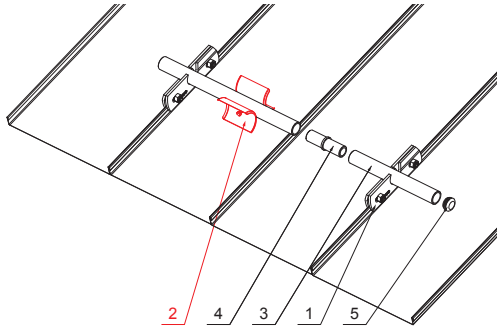

DETALJ:

1. nosač cevi snegobrana za falcovani krov
2. rezač leda snegobrana za falcovani krov
3. cev za snegobran
4. PVC spojnica cevi snegobrana
5. PVC poklopac cevi snegobrana

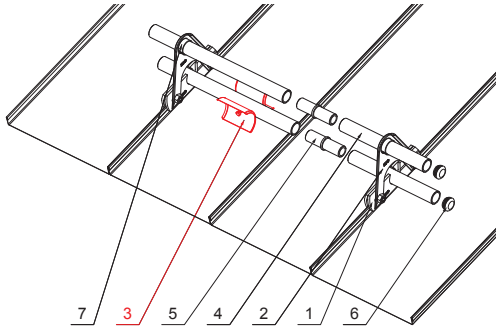

DETALJ:

1. nosač cevi snegobrana za falcovani krov
2. nastavak za nosač snegobrana za falcovani krov
3. rezač leda snegobrana za falcovani krov
4. cev za snegobran
5. PVC spojnica cevi snegobrana
6. PVC poklopac cevi snegobrana
7. PVC odstojni prsten za nastavak nosača snegobrana

ICM Aluminijum obojeni W.15 – Intenzivno crna W.15 – RAL 9005

INDEKS	SMENA	DATUM	POTPIS	KJG QUALITY	Scan code for 3D model
MARKA MAT.		K.O.		TEŽINA kg	RAZMERE
DIM.–POLUPROIZVOD					
PROPORCIJE UREĐAJA.				STN	BROJ KAT.
IZRADIO	Ing. Kluska M.			BELEŠKA	BR.POZICIJE
PROVERIO					
TEHNOL.	TEHNOL.			STARI CRTEŽ	BR.CRTEŽA
NAZIV	Rezač leda snegobrana za falcovani krov			Broj listova ZS-W.15ZSF ROLA	List

Kreirano: 19.01.2026 22:24:58

Tehničke promene moguće