TEHNIČKI LIST

KROVNI STEPENIK – SET 800 x 250

FALZ-W.15 DACH

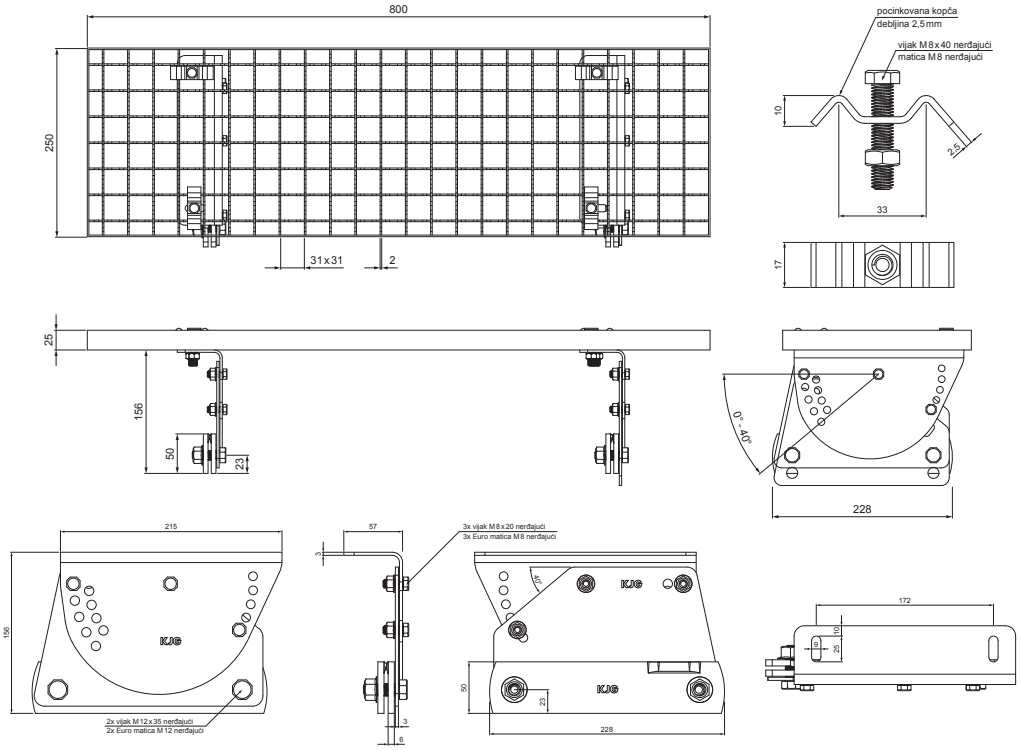

PAKOVANJE – SET:

- pocinkovani krovni stepenik 800 x 250 – 1 kom
- aluminijumski držač krovnih stepenica – 2 kom
- vijak M 12 x 35 nerđajući – 4 kom
- matica M 12 nerđajući – 4 kom
- vijak M 8 x 20 nerđajući – 6 kom
- Euro matica M 8 nerđajući – 6 kom
- pocinkovana kopča za krovne stepenice – 4 kom
- vijak M 8 x 40 nerđajuć – 4 kom
- matica M 8 nerđajući – 4 kom

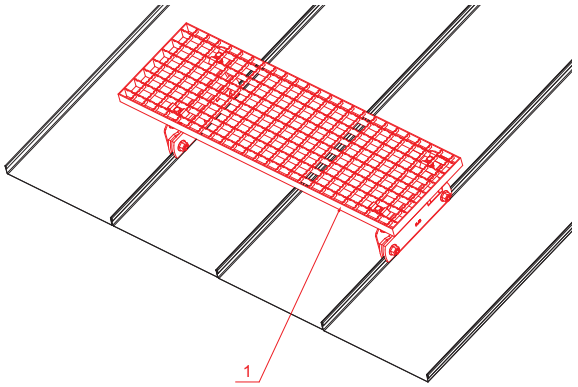

DETALJ:

1. krovni stepenik – set 800 x 250

ZSM Aluminijum obojeni W.15 – Cink siva W.15 – RAL extra

INDEKS	SMENA	DATUM	POTPIS	KJG QUALITY	Scan code for 3D model
MARKA MAT.		K.O.		TEŽINA kg	RAZMERE
DIM.–POLUPROIZVOD					
PROPORCIJE UREĐAJA.				STN	BROJ KAT.
IZRADIO	Ing. Kluska M.			BELEŠKA	BR.POZICIJE
PROVERIO					
TEHNOL.	TEHNOL.			STARI CRTEŽ	BR.CRTEŽA
NAZIV	Krovni stepenik set 800 x 250			FALZ-W.15 DACH	
				Broj listova	List

Kreirano: 22.04.2026 09:37:35

Tehničke promene moguće