TEHNIČKI LIST

MONTAŽNA KAPICA 16/4

SM-HKM

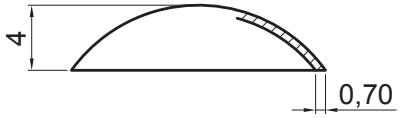

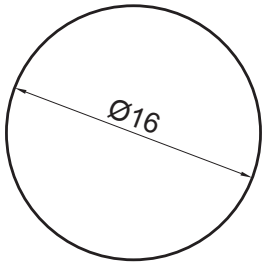

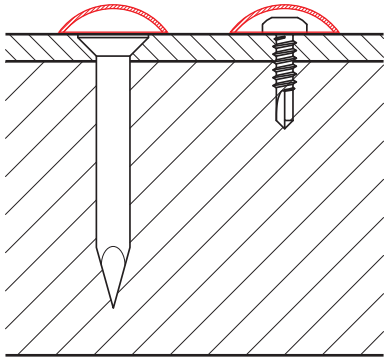

BHT Aluminijum obojeni – Tamno silver – RAL 9007

INDEKS	SMENA	DATUM	POTPIS	KJG QUALITY	Scan code for 3D model
MARKA MAT.		K.O.	TEŽINA kg	RAZMERE	
DIM.–POLUPROIZVOD					
PROPORCIJE UREĐAJA.			STN	BROJ KAT.	
IZRADIO Ing. Kluska M.			BELEŠKA	BR.POZICIJE	
PROVERIO					
TEHNOL.	TEHNOL.		STARI CRTEŽ	BR.CRTEŽA	
NAZIV Montažna kapica 16/4			Broj listova SM-HKM	List	

Kreirano: 19.01.2026 21:10:20

Tehničke promene moguće