TEHNIČKI LIST

VENTILACIONA GLAVA + EPDM

FALZ-PZN VKE

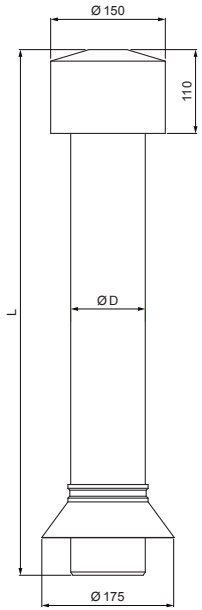

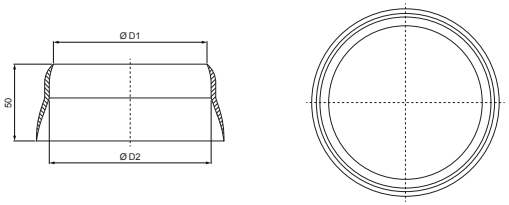

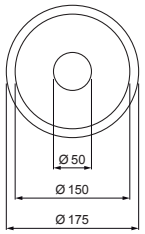

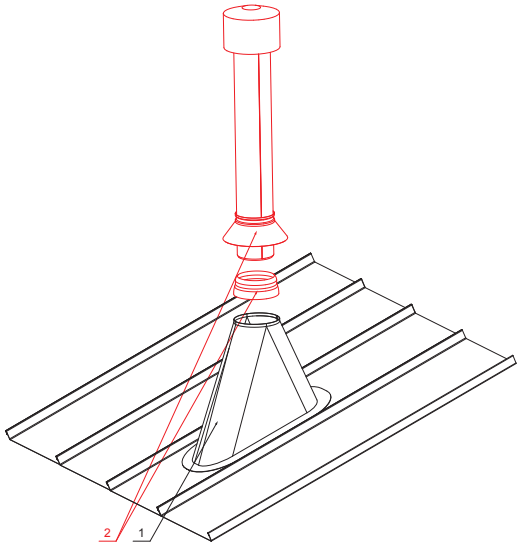

DETALJ:

1. podnožje za ventilaciju - trihter
2. ventilaciona glava + EPDM

TZ Boja : Pocink obojeni – Trava zelena – RAL 6011
Materijal: Aluminijum – Natur

Dimenzije – Ventilaciona glava [mm]	
Nominalna veličina	Ø D
110	110
125	125

Dimenzije – EPDM [mm]		
Nominalna veličina	Ø D 1	Ø D 2
110	110	100
125	125	115

INDEKS	SMENA	DATUM	POTPIS	KJG QUALITY	Scan code for 3D model
MARKA MAT.			K.O.	TEŽINA kg	RAZMERE
DIM.–POLUPROIZVOD					
PROPORCIJE UREĐAJA.				STN	BROJ KAT.
IZRADIO	Ing. Kluska M.			BELEŠKA	BR.POZICIJE
PROVERIO					
TEHNOL.	TEHNOL.			STARI CRTEŽ	BR.CRTEŽA
NAZIV Ventilaciona glava + EPDM				Broj listova FALZ-PZN VKE	List

Kreirano: 19.01.2026 23:33:52

Tehničke promene moguće