TEHNIČKI LIST

ZADRŽAČ VODE

M-MZV

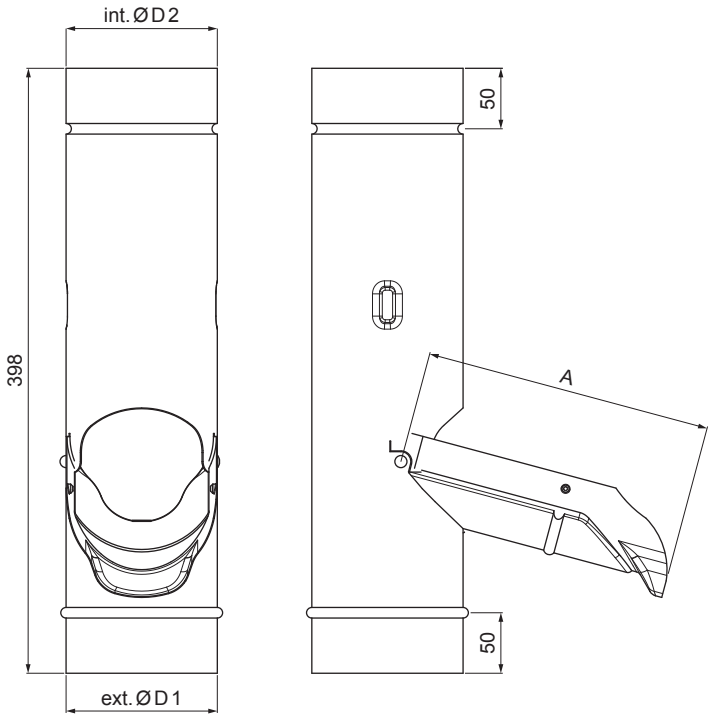

M Bakar – Natur

Dimenzije [mm]			
Nominalna veličina	A	Ø D 1	Ø D 2
80	150	80	80
100	190	100	100

INDEKS	SMENA	DATUM	POTPIS	KJG QUALITY	Scan code for 3D model
MARKA MAT.			K.O.	TEŽINA kg	RAZMERE
DIM.–POLUPROIZVOD					
PROPORCIJE UREĐAJA.				STN	BROJ KAT.
IZRADIO	Ing. Kluska M.			BELEŠKA	BR.POZICIJE
PROVERIO					
TEHNOL.	TEHNOL.			STARI CRTEŽ	BR.CRTEŽA
NAZIV	Zadržač vode			Broj listova	M-MZV List

Kreirano: 19.01.2026 21:20:27

Tehničke promene moguće