TEHNIČKI LIST

SLEMENJAK ZA KROV

W-UNI HRE

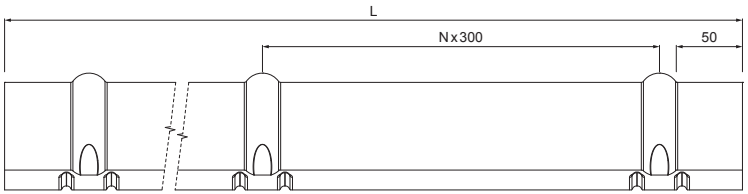

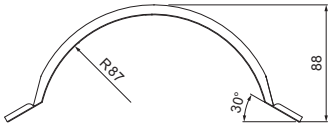

DETALJ:

1. slemenjak za krov 2 m ili 3 m
   širina pokrivanja 1,864 m (2 m) a 2,936 m (3 m)
2. vijak farmer 4,8 x 20
3. krovni pokrivač
4. krovne letve
5. letve
6. rafter
7. uvodni lim
8. zaštitni ventilacioni pojas
9. folija
10. oluk polukružni
11. kuka

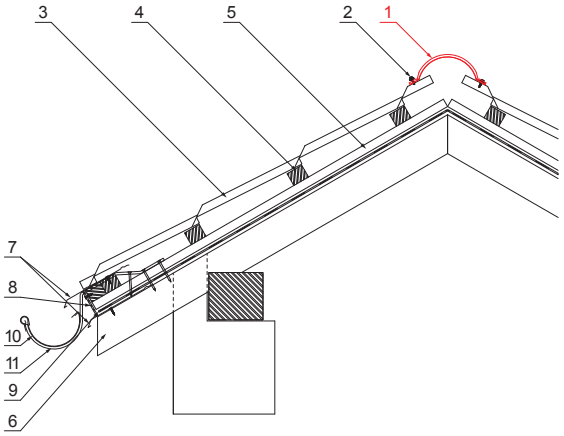

BH Aluminijum obojeni – Silver – RAL 9006

Dimenzije [mm]		
Dužina [m]	L	N
2,0	1925	6

INDEKS	SMENA	DATUM	POTPIS	KJG QUALITY	Scan code for 3D model
MARKA MAT.		K.O.	TEŽINA kg	RAZMERE	
DIM.–POLUPROIZVOD					
PROPORCIJE UREĐAJA.			STN	BROJ KAT.	
IZRADIO	Ing. Kluska M.		BELEŠKA	BR.POZICIJE	
PROVERIO					
TEHNOL.	TEHNOL.		STARI CRTEŽ	BR.CRTEŽA	
NAZIV	Slemenjak za krov		Broj listova	W-UNI HRE	List

Kreirano: 25.05.2026 02:43:49

Tehničke promene moguće