TEHNIČKI LIST

KOLENO 85°

W-WKR

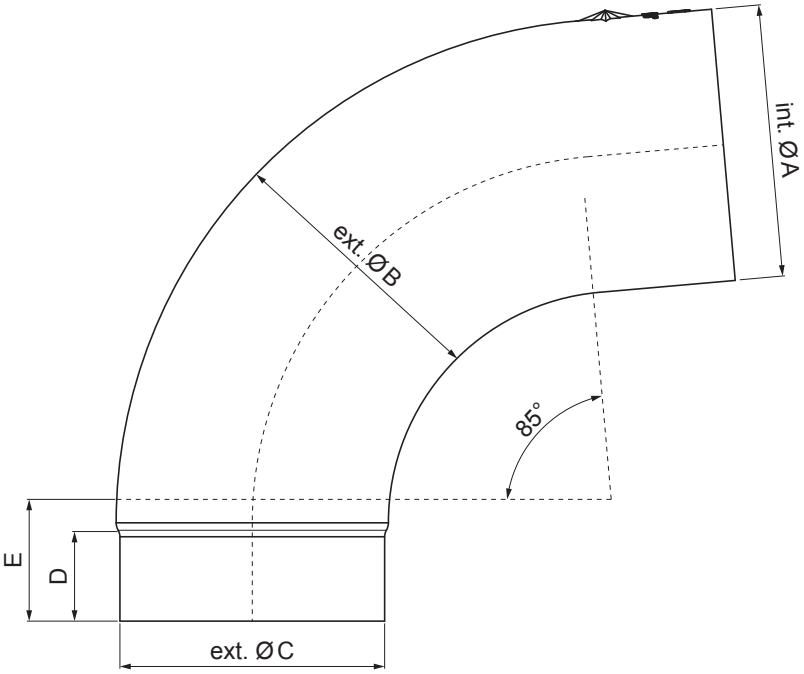

IC Aluminijum obojeni – Intenzivno crna – RAL 9005

Dimenzije [mm]					
Nominalna veličina	Ø A	Ø B	Ø C	D	E
80	80,4	79,0	76,9	28	40
100	100,4	99,0	96,8	35	50
120	120,3	119,0	116,7	42	60

INDEKS / SMENA		DATUM	POTPIS	KJG QUALITY	Scan code for 3D model
MARKA MAT.			K.O.	TEŽINA kg	RAZMERE
DIM.–POLUPROIZVOD					
PROPORCIJE UREĐAJA.				STN	BROJ KAT.
IZRADIO	Ing. Kluska M.			BELEŠKA	BR.POZICIJE
PROVERIO					
TEHNOL.	TEHNOL.			STARI CRTEŽ	BR.CRTEŽA
NAZIV	Koleno 85°			Broj listova	W-WKR List

Kreirano: 19.01.2026 13:17:35

Tehničke promene moguće